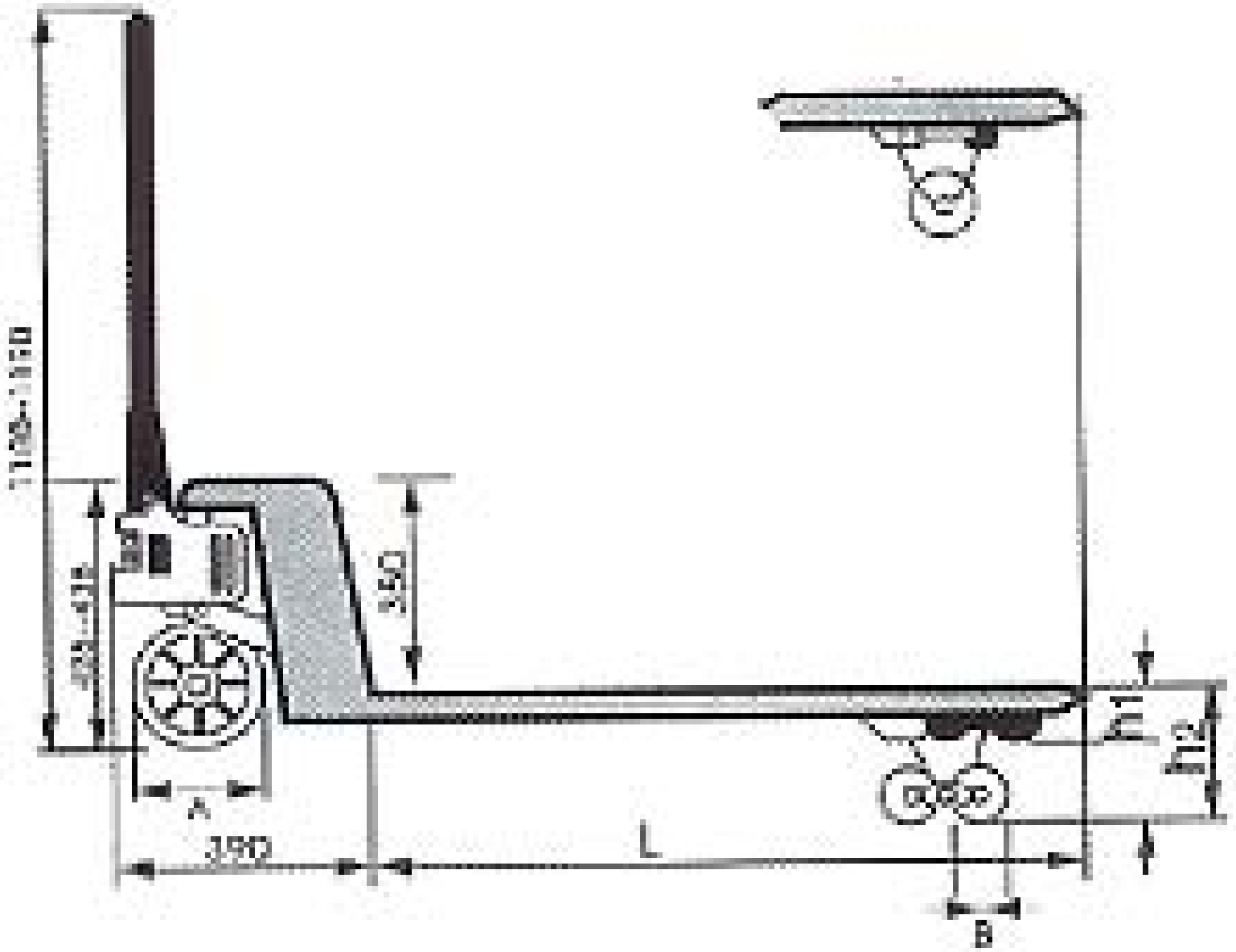
1100-1150
350
A
350
L
B

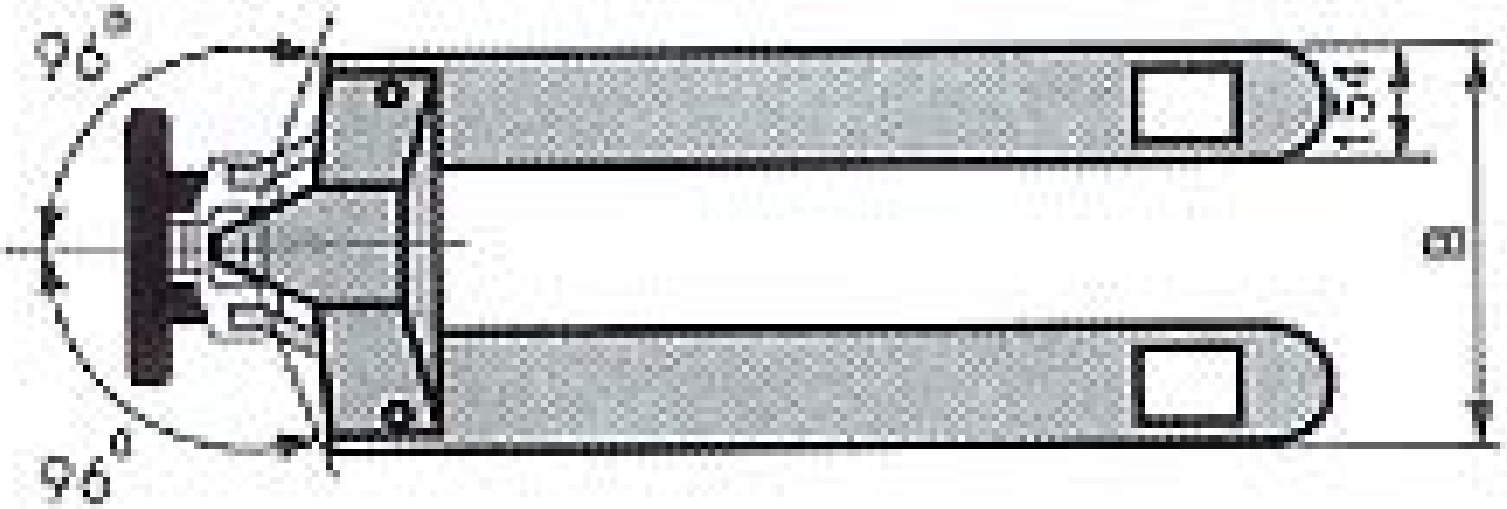
96°
96°
154
B